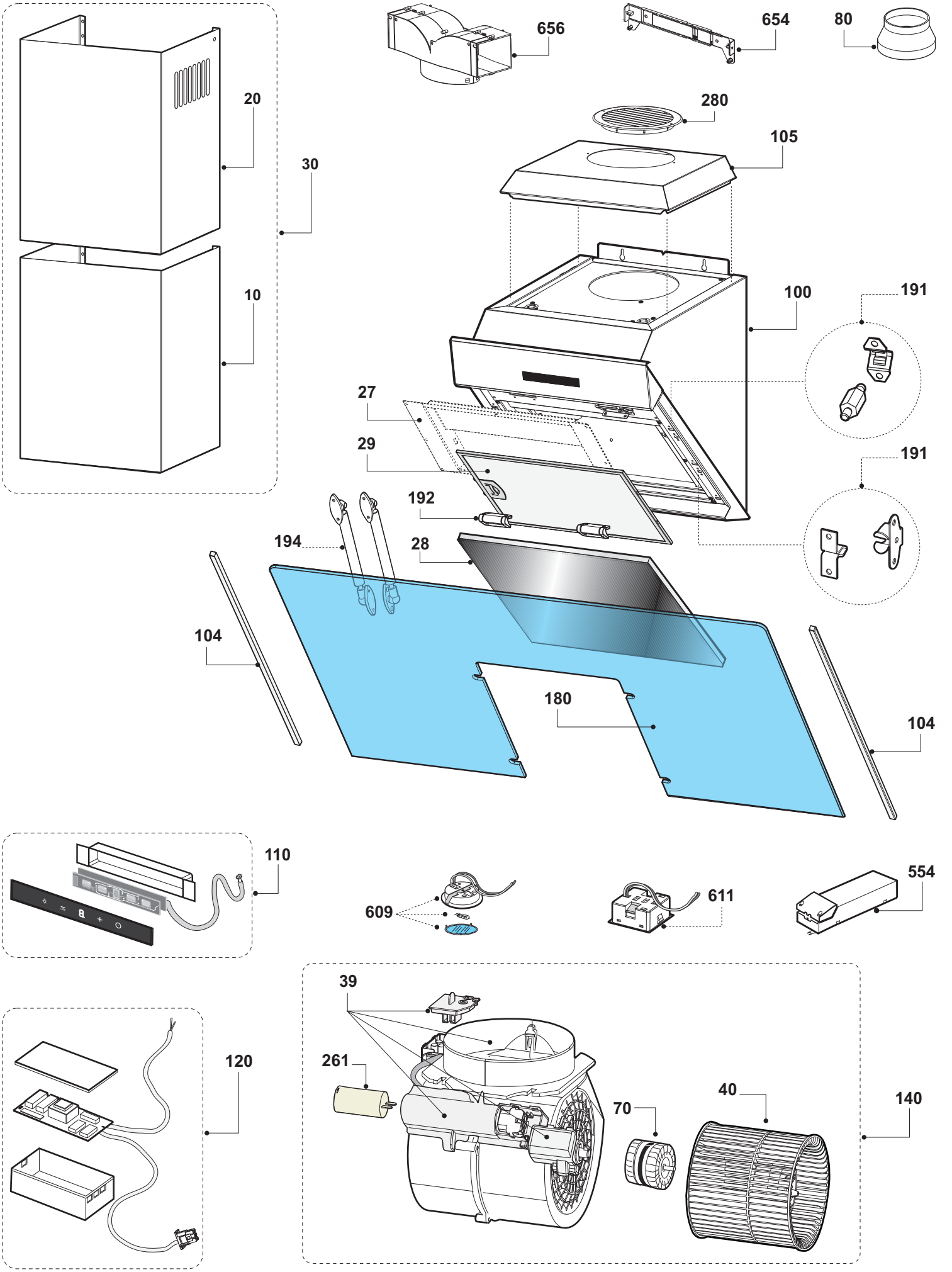
656
654
80
280
105
20
30
10
100
191
27
29
191
192
194
28
104
180
104
110
609
611
554
39
261
120
70
40
140